ゲンキー杯
第29回　福井県少年少女バレーボール大会　男子試合結果

1位	上中バレーボールスポーツ少年団
2位	豊スポーツ少年団男子バレーボール
3位	麻生津スポーツ少年団男子バレーボール部
3位	宮崎スポーツ少年団男子バレーボール部

s

上中	2	21-11 21-12	0	服間
上庄B	0	21-6 21-5	2	服間
上庄B	0	21-11 21-6	2	上中

粟野	0	21-15 21-17	2	中河
金津	0	21-12 21-8	2	中河
金津	2	21-17 21-14	0	粟野

美山	2	21-9 21-7	0	南条
武生南	2	10-21 21-16 21-15	1	南条
武生南	0	21-9 21-8	2	美山

s

麻生津	2	21-3 21-3	0	大虫
三国	1	12-21 21-12 21-10	2	大虫
三国	0	21-7 21-7	2	麻生津

s

宮崎	2	21-10 21-11	0	勝山
上庄A	2	21-14 21-13	0	勝山
上庄A	0	21-17 21-19	2	宮崎

吉川	2	18-21 21-15 21-17	1	王子保
鯖江	0	22-20 21-16	2	王子保
鯖江	2	21-18 21-15	0	吉川

織田	2	21-13 21-14	0	丸岡
社南	2	21-13 21-8	0	丸岡
社南	2	21-12 21-10	0	織田

s

豊	2	21-5 21-3	0	春江
味真野	2	21-17 19-21 21-17	1	春江
味真野	0	21-1 21-14	2	豊

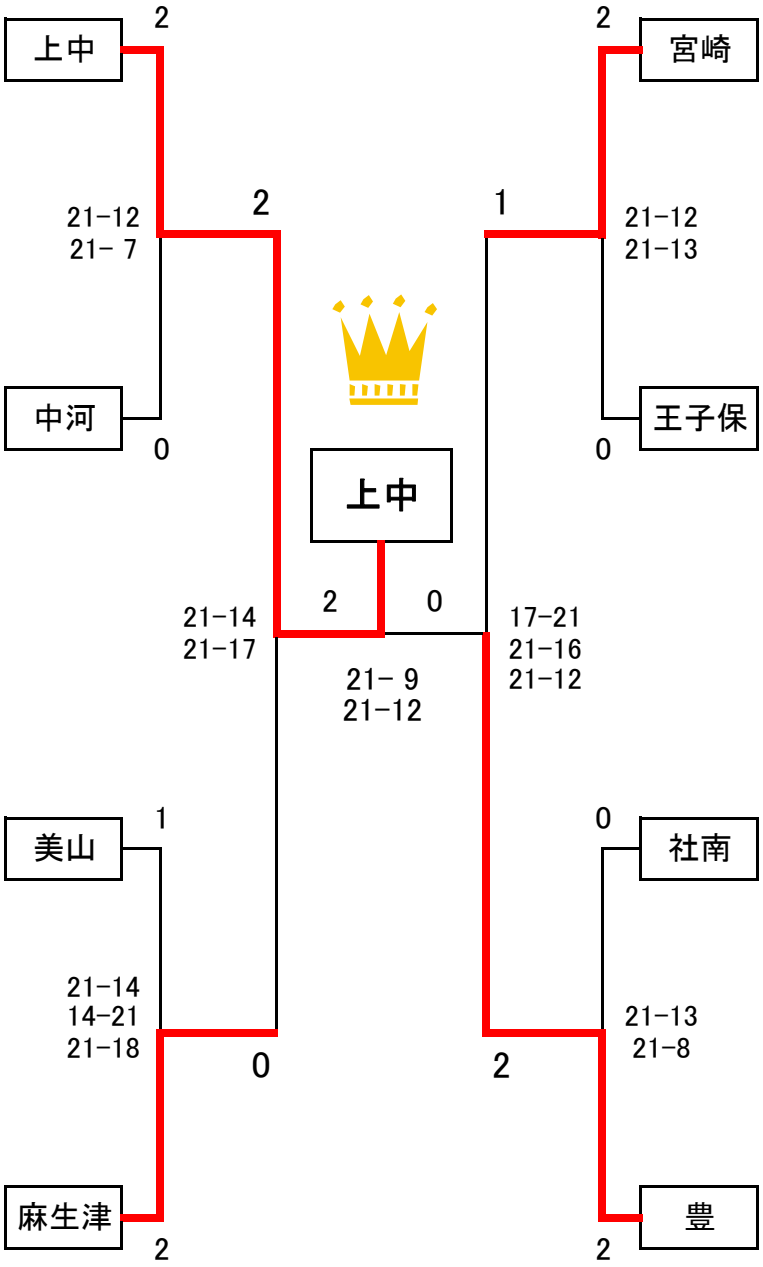

ゲンキー杯

第29回　福井県少年少女バレーボール大会　女子試合結果

1位	宮崎スポーツ少年団少女バレーボールクラブ
2位	日之出スポーツ少年団女子バレーボール部
3位	服間ジュニアバレーボールクラブ
3位	社南ジュニアバレーボール部
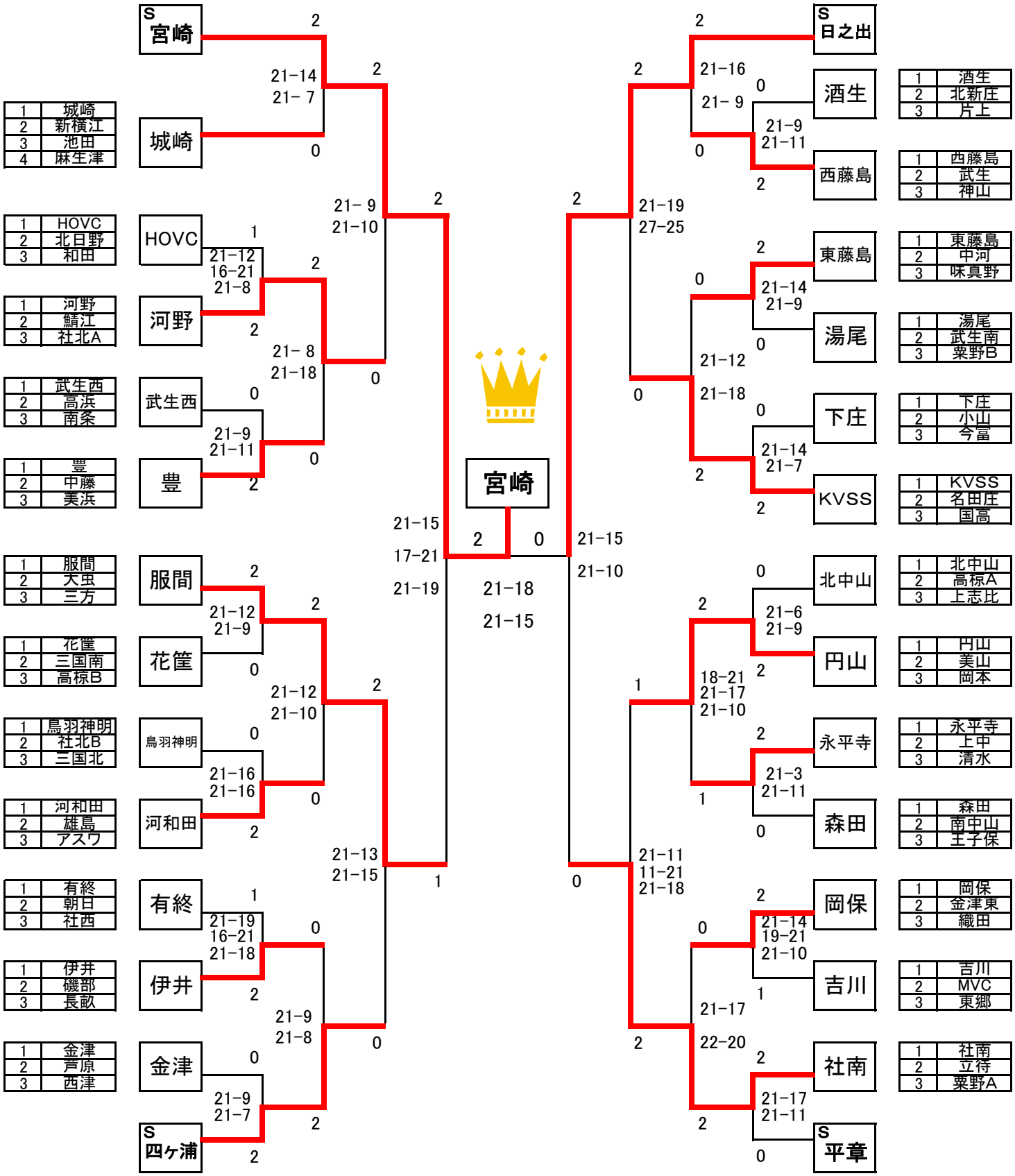
敢闘賞	河野バレースポーツ少年団
敢闘賞	KVSS
努力賞	四ヶ浦スポーツ少年団
グッドマナー賞	円山少女バレーボール部